S-PV2R系列單級葉片泵
S-PV2R Series Single Vane Pumps

最高工作壓力 210kgf/cm²

S-PV2R4

法蘭安裝型

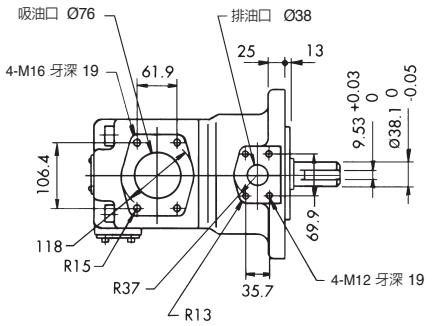

腳架安裝型

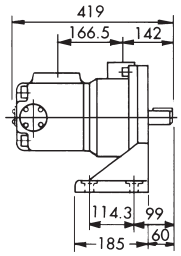

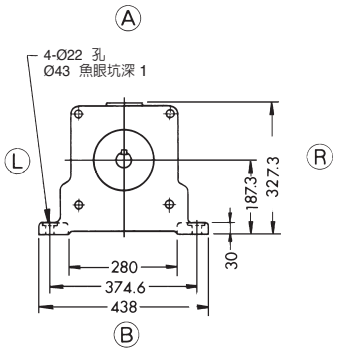

其他尺寸參見法蘭安裝型。

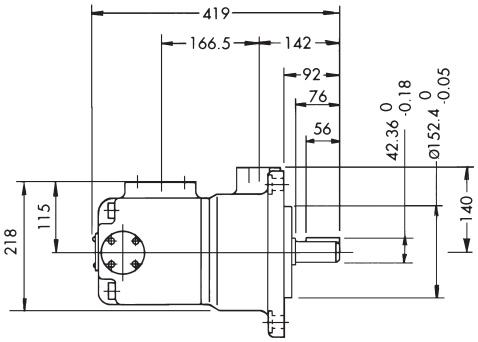

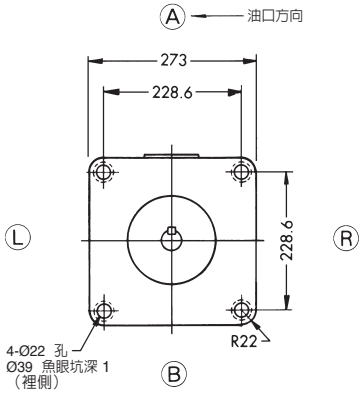

■S-PV2R2-65 與 PV2R2-65 噪音值比較

液壓油黏度 32cSt
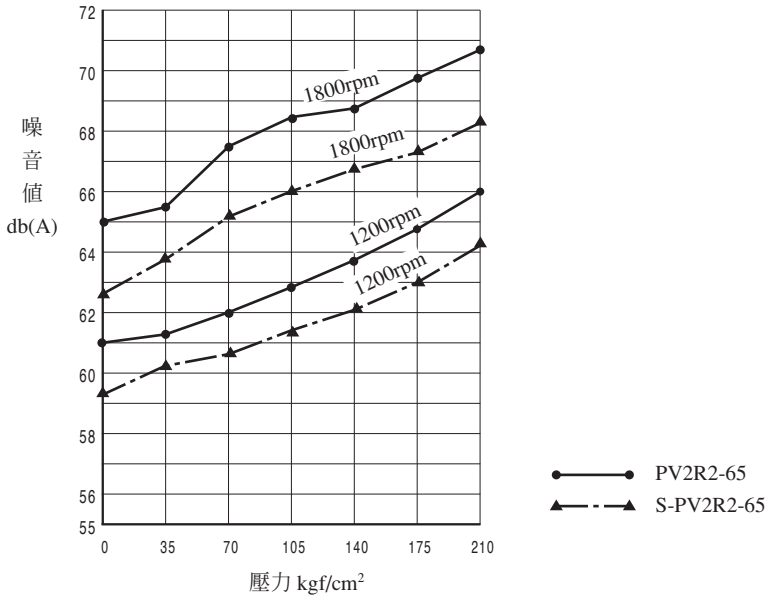
測試位置：油壓泵後方 1M